RZUT TARASU W OBREBIE MIESZKANIA Nr 12
POZIOM IV PIETRA
INWENTARYZACJA 1:50
ROBOTY PROJEKTOWANE

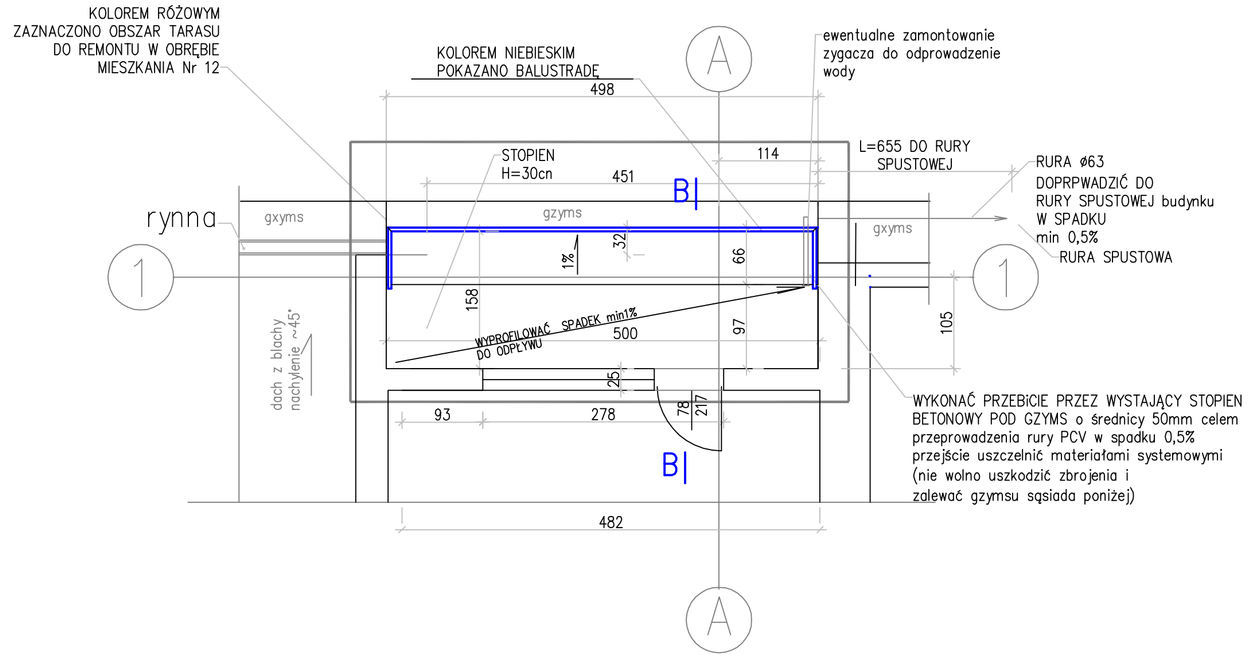

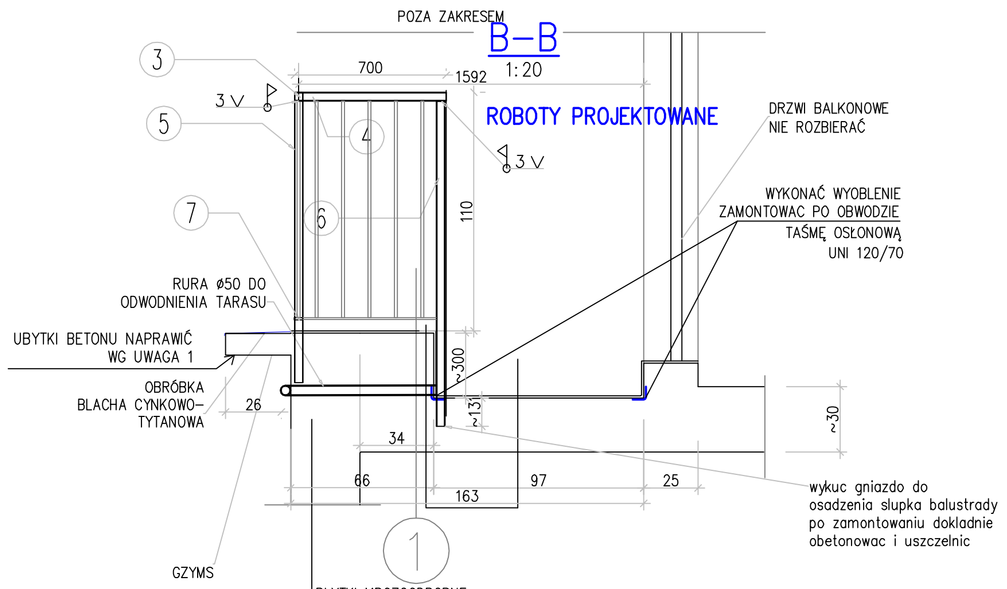

PŁYTKI MROZOODPORNE
FUGA ELASTYCZNA WEBER.FUG.877
POKRYTA ŚRODKIEM HYGROFOB.WEBER.TEC.773
KLEJ ELASTYCZNY min.3mm WEBER.XERM 855
IZOLACJA POZIOMA WEBER.TEC.SUPERFLEX D2 – – 2KROTNE SMAROWANIE
JASTRYCH DOCISKOWY , np WEBER.FLOOR.1000
FOLIA PE
IZOLACJA TERMICZNA – STYRODUR XPS (min. 5cm) (NAD CZĘŚCIĄ OGRZEWANĄ), GRUBOŚĆ DOSTOSOWAĆ
SUPERFLEX10 LUB SUPERFLEX D2
WEBER.REP.756 – WARSTWA SPADKOWA WEBER.REP.751 – WARSTWA SCZEPNA
WYPROFILOWANA PŁYTA ŻELBETOWA
TYNK CEM.WAP. MALOWANY FARBĄ EMULSYJNĄ ZEWN.
HYDROFOBIZACJA WEBER.TEC773

WIDOK NA BALUSTRADĘ STALOWĄ (OD STRONY UL. HALLERA) 1:50

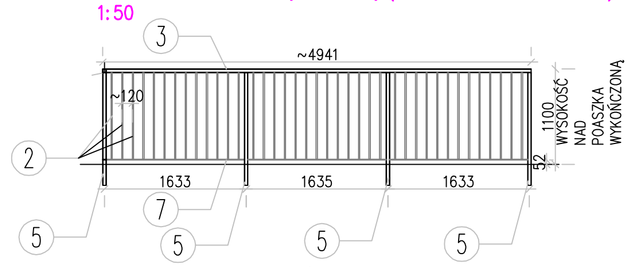

KOLOR BALUSTRADY DOSTOSOWAĆ DO KOLORU ELEWACJI.
ELEMENTY STALOWE BALUSTRADY SPRAWDZIC Z WYMIARAMI NA BUDOWIE.
DŁUGOŚCI ELEMENTÓW STALOWYCH DOSTOSOWAĆ DO WYMIARÓW ZMIERZONYCH NA BUDOWIE.
STAL ZABEZPIECZYC ANTYKOROZYJNIE, NP PRZEZ OCYNKOWANIE I POMALOWANIE W KOLORZE DOSTOSOWANYM DO ELEWACJI

UWAGA Nr 1

NAPRAWA UBYTKÓW BETONU i SKORODOWANEJ STALI

1. Należy usunąć wszelkie luźne elementy podłoża (np. metodą skucia a następnie oczyścić dokładnie – stal oczyścić z rdzy.

2. Następnie należy przeprowadzić naprawę zaprawami PCC.
Do naprawy konstrukcji zastosować system PCC, oparty na zaprawach polimer o cementowych (aprobata IBDIM AT/2007 _04 0261) nakładanych na mur i oczyszczoną stal
a. Zabezpieczenie antykorozyjne odsłoniętej stali
mineralna powłoka antykorozyjna weber.rep 750(CERINOL MK) nakładana na oczyszczoną stal
b. Mineralna warstwa sczepna pomiędzy zwilżonym podłożem odsłoniętego ubytku w konstrukcji a nową zaprawą PCC wypełniającą ubytek
mineralna warstwa sczepna weber.rep 751 (CERINOL ZH)nakładana na zwilżoną powierzchnię ubytku

c. Wypełnienie płytszych ubytków w konstrukcji o głębokości 0,5–2 cm :
mineralna zaprawa wyrównawcza weber.rep 756 (CERINOL FM) nakładana warstwą o grubości 0,5÷2 cm
na świeżą warstwę sczepną ,

d. Wypełnienie głębszych ubytków w konstrukcji o głębokości 0,5 –5cm
mineralna zaprawa wyrównawcza weber.rep 754 (CERINOL RM) nakładana warstwą o grubości 0,5÷5 cm
na świeżą warstwę sczepną ,

e. Szpachlowanie wyrównawczo -wygładzające do 5 mm:
– mineralna szpachla wyrównawcza weber.rep 755 (CERINOL OF) nakładana warstwą o grubości do 0,5 cm na
matowo wilgotny beton

WIDOK BALUSTRADY OD GÓRY 1:20

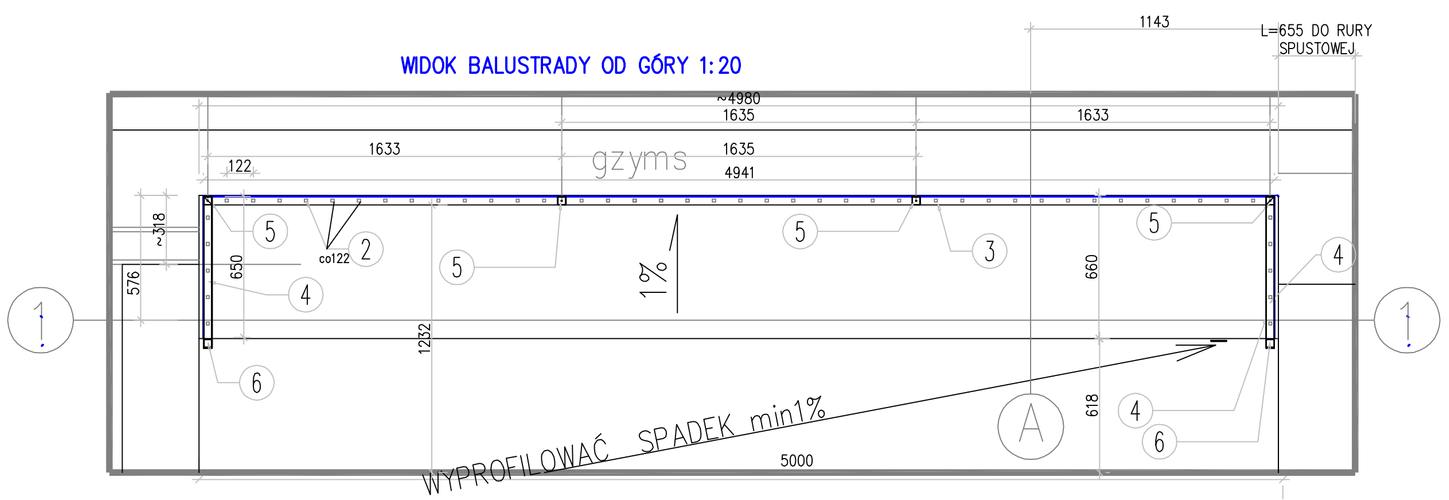

* Usługi * Projektowe *
Adam Gierczak ul.Oleśnicka 15b, 50-320 Wrocław
(608592380 t * agierczak@gmail.com tNIP 8991413686

inwestor:	WSPÓLNOTA MIESZKANIOWA 53-319 WROCŁAW , ul. J. Hallera 23A, dz.54 AM-33 obręb Południe
obiekt:	PRZEBUDOWA TARASU NAD 3 PIETREM W BUDYNKU MIESZKALNYM WIELORODZINNYM 53-319 WROCŁAW , ul. J. Hallera 23A, dz.54 AM-33 obręb Południe
projektant	mgr inż. Adam Gierczak, upr.189/98/UW
sprawdzający	mgr inż. Anna Ozimek, upr.12/11
stadium PROJEKT ARCH.-BUD.	branża budowl. / data 2025-08 / skala: 1 : 50
rysunek PROJEKTOWANE ROBOTY BUDOWLANE TARASU - - RZUT i PRZEKRÓJ	Nr rys. 3